ประกาศศูนย์พัฒนาเด็กเล็กบ้านหนองขี้เห็น

เรื่อง ประชาสัมพันธ์การเปิดเผยราคากลางและการคำนวณราคากลางการจัดซื้อจัดจ้าง

ด้วยพระราชบัญญัติการจัดซื้อจัดจ้างและการบริหารพัสดุภาครัฐ พ.ศ. ๒๕๖๐ มาตรา ๖๓ ภายใต้ข้อบังคับมาตรา ๖๒ ให้หน่วยงานของรัฐประกาศรายละเอียดข้อมูลราคากลางและการคำนวณราคากลางในระบบเครือข่ายสารสนเทศของกรมบัญชีกลางตามวิธีการที่กรมบัญชีกลางกำหนด ประกอบกับกรมบัญชีกลางมีหนังสือแจ้งเวียนแนวทางปฏิบัติเกี่ยวกับการเปิดราคากลาง ตามหนังสือ ด่วนที่สุด ที่ กค ๐๔๐๕๖.๓/ว ๔๕๓ ลงวันที่ ๓ ตุลาคม ๒๕๖๑ และเป็นไปตามพระราชบัญญัติประกอบรัฐธรรมนูญว่าด้วยการป้องกันและปราบปรามการทุจริต พ.ศ.๒๕๔๒ มาตรา ๑๐๓/๗ ให้หน่วยงานของรัฐดำเนินการจัดทำข้อมูลรายละเอียดค่าใช้จ่ายเกี่ยวกับการจัดซื้อจัดจ้างโดยเฉพาะราคากลางและการคำนวณราคากลางไว้ในระบบข้อมูลทางอิเล็กทรอนิกส์ เพื่อให้ประชาชนสามารถเข้าตรวจดูได้ และองค์การบริหารส่วนตำบลหนองอ้ม จึงขอประชาสัมพันธ์การเปิดเผยราคากลางและการคำนวณราคากลางการจัดซื้อจัดจ้างในงานจ้างก่อสร้าง ดังนี้

<u>ตารางแสดงวงเงินงบประมาณที่ได้รับและรายละเอียดค่าใช้จ่ายในการจ้างก่อสร้าง</u>

๑. ชื่อโครงการปรับปรุงระบบประปา ศูนย์พัฒนาเด็กเล็กบ้านหนองขี้เห็น
หน่วยงานเจ้าของโครงการ องค์การบริหารส่วนตำบลหนองอ้ม

๒. วงเงินงบประมาณที่ได้รับจัดสรร ๗๐,๐๐๐.- บาท (เจ็ดหมื่นบาทถ้วน)

๓. ลักษณะงาน โดยสังเขป โครงการปรับปรุงระบบประปา ศูนย์พัฒนาเด็กเล็กบ้านหนองขี้เห็น
- งานซ่อมแซมหอถังโครงสร้างเหล็กที่ชำรุด เปลี่ยนถังเก็บน้ำขนาด ๓,๐๐๐ ลิตร และซ่อมแซมระบบจ่ายน้ำประปา

๔. ราคากลางคำนวณ ณ วันที่ ๕ ก.ย. ๒๕๖๗ ราคากลางในการก่อสร้างเป็นเงิน ๖๑,๘๐๐.- บาท (หกหมื่นหนึ่งพันแปดร้อยบาทถ้วน)

๕. บัญชีประมาณการราคากลาง ประกอบด้วย
๕.๑ บัญชีรายละเอียดการคำนวณค่างานต้นทุนต่อหน่วย จำนวน ๑ ชุด
๕.๒ บัญชีสรุปราคากลางงานก่อสร้าง จำนวน ๑ แผ่น

๖. รายชื่อคณะกรรมการกำหนดราคากลาง ประกอบด้วย
๖.๑ นางระพีพร หลาทอง ตำแหน่ง ผู้อำนวยการกองช่าง
๖.๒ นางชนิดา จินดาศรี ตำแหน่ง ผู้อำนวยการกองการศึกษา
๖.๓ นายสาคร สาฤทธิ์ ตำแหน่ง เจ้าพนักงานพัสดุ

จึงขอประชาสัมพันธ์ให้ทราบโดยทั่วไป

ประกาศ ณ วันที่ ๕ ก.ย. ๒๕๖๗

องค์การบริหารส่วนตำบลหนองอ้ม กิ่งอำเภอตาลสุม จ.อุบลราชธานี

(ลงชื่อ).....

(นายประเสริฐ ณัฐเจริญรัตน์)

นายกองค์การบริหารส่วนตำบลหนองอ้ม

บันทึกข้อความ

ส่วนราชการ ศูนย์พัฒนาเด็กเล็กบ้านหนองขี้เห็น กองการศึกษา องค์การบริหารส่วนตำบลหนองอ้ม

ที่ อบ ๙๐๖๐๔/๐๗๑ วันที่ - ๕ ก.ย. ๒๕๖๗

เรื่อง ขอความเห็นชอบรายงานผลการพิจารณากำหนดราคากลาง โครงการปรับปรุงระบบประปา ศูนย์พัฒนาเด็กเล็กบ้านหนองขี้เห็น

เรียน นายกองค์การบริหารส่วนตำบลหนองอ้ม

ตามคำสั่งศูนย์พัฒนาเด็กเล็กบ้านหนองขี้เห็นที่ ๒๐/๒๕๖๗ ลงวันที่ ๒๖ สิงหาคม ๒๕๖๗ ได้แต่งตั้งคณะกรรมการกำหนดราคากลาง โดยแต่งตั้งข้าพเจ้าและคณะเป็นกรรมการกำหนดราคากลาง โครงการปรับปรุงระบบประปา ศูนย์พัฒนาเด็กเล็กบ้านหนองขี้เห็น งบประมาณเป็นเงิน ๗๐,๐๐๐.- บาท (เจ็ดหมื่นบาทถ้วน) รายละเอียดตามแบบแปลนในประมาณราคาและสรุปผลการประชุมคณะกรรมการกำหนดราคากลาง องค์การบริหารส่วนตำบลหนองอ้ม ที่ส่งมาพร้อมนี้

บัดนี้ คณะกรรมการกำหนดราคากลางได้ร่วมกันพิจารณา เมื่อวันที่ - ๕ ก.ย. ๒๕๖๗ เวลา ๑๐.๐๐ น. ณ ห้องประชุมองค์การบริหารส่วนตำบลหนองอ้ม มีความเห็นตรงกันว่า

(✓) ยืนราคาตามที่ประมาณการ คือ ๖๑,๘๐๐.- บาท (หกหมื่นหนึ่งพันแปดร้อยบาทถ้วน)

( ) ควรลดราคาคงเหลือ.....บาท (.....)

จึงเรียนมาเพื่อพิจารณาเห็นชอบ

(ลงชื่อ).....ประธานกรรมการ
(นางระพีพร หลาทอง)
ผู้อำนวยการกองช่าง

(ลงชื่อ).....กรรมการ
(นางชนิดา จินดาศรี)
ผู้อำนวยการกองการศึกษา

(ลงชื่อ).....กรรมการ
(นายสาคร สาฤทธิ์)
เจ้าพนักงานพัสดุ

เรียน ประธานคณะกรรมการกำหนดราคากลาง

- ความคิดเห็นของหัวหน้าเจ้าหน้าที่.....
.....
.....

(ลงชื่อ).....
(นางสาวปภาดา สีสาย)
หัวหน้าเจ้าหน้าที่

๒/คณะกรรมการ...

แบบสรุปราคาค่าก่อสร้าง

ส่วนราชการ องค์การบริหารส่วนตำบลหนองอ้ม อำเภอทุ่งศรีอุดม จังหวัดอุบลราชธานี

โครงการ ปรับปรุงระบบประปา ศพด.บ้านหนองขี้เห็น

ปริมาณงาน งานซ่อมแซมหอถังโครงสร้างเหล็กที่ชำรุด เปลี่ยนถังเก็บน้ำขนาด 3,000 ลิตร และซ่อมแซมระบบจ่ายน้ำประปา

สถานที่ก่อสร้าง ศูนย์พัฒนาเด็กเล็กบ้านหนองขี้เห็น ตำบลหนองอ้ม อำเภอทุ่งศรีอุดม จังหวัดอุบลราชธานี

แบบ ปร.4 ที่แนบ มีจำนวน 1 แผ่น

ประมาณโดยคณะกรรมการกำหนดราคากลาง เมื่อวันที่ ๒๕ ก.ย. ๒๕๖๗

ลำดับที่	รายการ	ค่าวัสดุและค่าแรงงาน รวมเป็นเงิน (บาท)	FACTOR F	ค่าก่อสร้างทั้งหมด รวมเป็นเงิน (บาท)	หมายเหตุ
1	ประเภทงานอาคาร	47,223.88	1.3091	61,820.78	
	<u>เงื่อนไข</u>				
	- เงินล่วงหน้าจ่าย 0 %				
	- ดอกเบี้ยเงินกู้ 7 %				
	- ดอกเบี้ยเงินฝาก 0 %				
	- ภาษีมูลค่าเพิ่ม (VAT) 7 %				
สรุป	รวมราคาค่าดำเนินการทั้งสิ้น			61,820.78	
	<u>คิดเป็นค่าก่อสร้าง</u>			**61,800.00**	
	ตัวอักษร	หกหมื่นหนึ่งพันแปดร้อยบาทถ้วน			

(ลงชื่อ) .....ประธานกรรมการ
(นางระพีพร หลาทอง)
ผู้อำนวยการกองช่าง

(ลงชื่อ) .....กรรมการ
(นางชนิดา จินดาศรี)
ผู้อำนวยการกองการศึกษา

(ลงชื่อ) .....กรรมการ
(นายสาคร สาฤทธิ์)
เจ้าพนักงานพัสดุ

แบบสรุปราคากลางงานก่อสร้าง

ชื่อโครงการ / ก่อสร้าง โครงการปรับปรุงระบบประปา ศพด.บ้านหนองขี้เห็น

สถานที่ก่อสร้าง / ศูนย์พัฒนาเด็กเล็กบ้านหนองขี้เห็น ตำบลหนองอ้ม อำเภอทุ่งศรีอุดม จังหวัดอุบลราชธานี

หน่วยงานเจ้าของโครงการ / องค์การบริหารส่วนตำบลหนองอ้ม

แบบ ปร.4 และ ปร.5 ที่แนบ จำนวน 4 แผ่น

ประมาณราคาโดยคณะกรรมการกำหนดราคากลาง เมื่อวันที่

ลำดับที่	รายการ	ค่าก่อสร้าง (บาท)	หมายเหตุ
1	งานอาคาร	61,820.78	
สรุป	รวมค่าก่อสร้างทั้งโครงการ	61,820.78	
	คิดเป็นค่าก่อสร้าง	**61,800.00**	
	ตัวอักษร หกหมื่นหนึ่งพันแปดร้อยบาทถ้วน		

ลงชื่อ ..... ประธานกรรมการ

(นางระพีพร หลาทอง)

ผู้อำนวยการกองช่าง

ลงชื่อ ..... กรรมการ

(นางชนิดา จินดาศรี)

ผู้อำนวยการกองการศึกษา

ลงชื่อ ..... กรรมการ

(นายสาคร สาฤทธิ์)

เจ้าพนักงานพัสดุ

แบบแสดงรายการ ปริมาณงาน และราคา

ส่วนราชการ องค์การบริหารส่วนตำบลหนองอ้ม อำเภอทุ่งศรีอุดม จังหวัดอุบลราชธานี แผ่นที่ 1/1

โครงการ ปรับปรุงระบบประปา ศพด.บ้านหนองขี้เห็น

ปริมาณงาน งานซ่อมแซมหอถังโครงสร้างเหล็กที่ชำรุด เปลี่ยนถังเก็บน้ำขนาด 3,000 ลิตร และซ่อมแซมระบบจ่ายน้ำประปา

สถานที่ก่อสร้าง ศูนย์พัฒนาเด็กเล็กบ้านหนองขี้เห็น ตำบลหนองอ้ม อำเภอทุ่งศรีอุดม จังหวัดอุบลราชธา'

ประมาณราคาโดย คณะกรรมการกำหนดราคากลาง เมื่อวันที่ ๒๕ ก.ย. ๒๕๖๗

ลำดับ	รายการ	จำนวน	หน่วย	ค่าวัสดุ		ค่าแรงงาน		รวมเงิน (บาท)
				ต่อหน่วย	รวม	ต่อหน่วย	รวม	
1	งานรื้อถอน							
	- งานรื้อโครงสร้างเหล็กที่ชำรุด	1.00	เหมา	-	-	3,200.00	3,200.00	3,200.00
	- งานรื้อชุดถังน้ำเดิม	1.00	เหมา	-	-	500.00	500.00	500.00
2	งานเปลี่ยเหล็กรองรับถัง							
	- เหล็ก C 100x50x20x2.3 มม.	5.00	ท่อน	616.92	3,084.60	235.00	1,175.00	4,259.60
3	งานซ่อมแซมโครงสร้างเหล็กที่ชำรุด							
	- ท่อเหล็กเคลือบสังกะสีขนาด Ø 1 นิ้ว	2.00	ท่อน	338.32	676.64	-	-	676.64
	- ท่อเหล็กเคลือบสังกะสีขนาด Ø 1 1/4 นิ้ว	4.00	ท่อน	645.00	2,580.00	-	-	2,580.00
	- ค่าแรงงานซ่อมแซม	1.00	งาน	-	-	2,500.00	2,500.00	2,500.00
4	งานบันไดเหล็ก							
	- ท่อเหล็กเคลือบสังกะสีขนาด Ø 1 นิ้ว	2.00	ท่อน	338.32	676.64	-	-	676.64
	- ท่อเหล็กเคลือบสังกะสีขนาด Ø 1 1/4 นิ้ว	2.00	ท่อน	645.00	1,290.00	-	-	1,290.00
	- ค่าแรงงานประอบและติดตั้ง	1.00	งาน	-	-	2,500.00	2,500.00	2,500.00
5	งานทาสี							
	- งานทาสีน้ำมันโครงสร้างเหล็ก	47.00	ตร.ม.	45.00	2,115.00	38.00	1,786.00	3,901.00
6	งานถังน้ำ							
	- ถังเก็บน้ำขนาด 3,000 ลิตร	1.00	ถัง	16,990.00	16,990.00	1,500.00	1,500.00	18,490.00
	(ถังน้ำแกรนิต ป้องกัน UV - 8)							
7	งานระบบน้ำประปา	1.00	เหมา	3,000.00	3,000.00	-	-	3,000.00
8	งานติดตั้งชุดลูกลอย							
	- ชุดลูกลอยไฟฟ้า	1.00	ชุด	950.00	950.00	-	-	950.00
	- สายไฟประกอบลูกลอยไฟฟ้า	1.00	รายการ	1,500.00	1,500.00	-	-	1,500.00
	- ท่อร้อยสายไฟฟ้าขนาด 1/2 นิ้ว	1.00	รายการ	1,200.00	1,200.00	-	-	1,200.00
	พร้อมอุปกรณ์							
	รวมค่าวัสดุและแรงงาน				34,062.88		13,161.00	47,223.88

(ลงชื่อ).....ประธานกรรมการ
(นางระพีพร หลาทอง)
ผู้อำนวยการกองช่าง

(ลงชื่อ).....กรรมกา'
(นางชนิดา จินดาศรี)
ผู้อำนวยการกองการศึกษา

(ลงชื่อ).....กรรมการ
(นายสาคร สาฤทธิ์)
เจ้าพนักงานพัสดุ

สำเนาคู่ฉบับ

คำสั่งศูนย์พัฒนาเด็กเล็กบ้านหนองขี้เห็น
ที่ ๒๐/๒๕๖๗
เรื่อง แต่งตั้งคณะกรรมการกำหนดราคากลาง
****

ศูนย์พัฒนาเด็กเล็กบ้านหนองขี้เห็น กองการศึกษา องค์การบริหารส่วนตำบลหนองอ้ม บรรจุโครงการก่อสร้างโครงหลังคาทางเดิน ศูนย์พัฒนาเด็กเล็กบ้านหนองขี้เห็น ไว้ในแผนปฏิบัติการประจำปีงบประมาณ พ.ศ.๒๕๖๗ ของศูนย์พัฒนาเด็กเล็กบ้านหนองขี้เห็น ในยุทธศาสตร์ที่ ๓ การปรับปรุงและพัฒนาสิ่งแวดล้อม สิ่งแวดล้อมอาคารสถานที่ให้ได้มาตรฐาน กลยุทธที่ ๓.๑ ปรับปรุงอาคาร/ห้องจัดประสบการณ์ให้มีความเหมาะสม ปลอดภัยและได้มาตรฐาน เอื้อต่อการจัดประสบการณ์แก่เด็ก โครงการปรับปรุงระบบประปา ศูนย์พัฒนาเด็กเล็กบ้านหนองขี้เห็น โดยตั้งไว้ที่ ๗๐,๐๐๐.- บาท (เจ็ดหมื่นบาทถ้วน)

เพื่อให้การดำเนินการตามโครงการดังกล่าว เป็นไปตามพระราชบัญญัติการจัดซื้อจัดจ้างและการบริหารพัสดุภาครัฐ พ.ศ.๒๕๖๐ คณะกรรมการราคากลางและขึ้นทะเบียนผู้ประกอบการได้พิจารณาเห็นควรกำหนดให้หลักเกณฑ์การคำนวณราคากลางงานก่อสร้างตามมติคณะรัฐมนตรี เมื่อวันที่ ๑๓ มีนาคม ๒๕๕๕ และที่ปรับปรุงเพิ่มเติมตามมติคณะรัฐมนตรีเมื่อวันที่ ๑๑ ตุลาคม ๒๕๕๙ เป็นหลักเกณฑ์และวิธีการกำหนดราคากลางงานก่อสร้าง ตามมาตรา ๓๔(๑) และให้หน่วยงานของรัฐใช้หลักเกณฑ์การคำนวณราคากลางงานก่อสร้างนี้ คำนวณราคากลางงานก่อสร้างในการจัดจ้างก่อสร้างตามพระราชบัญญัติการจัดซื้อจัดจ้างและการบริหารพัสดุภาครัฐ พ.ศ.๒๕๖๐ รวมทั้งกฎกระทรวงระเบียบ และประกาศที่ออกตามความในพระราชบัญญัติการจัดซื้อจัดจ้างและการบริหารพัสดุภาครัฐ พ.ศ.๒๕๖๐ เพื่อทำหน้าที่พิจารณาหาราคาที่เหมาะสมตามสภาพพื้นที่และช่วงเวลาของแต่ละโครงการ จึงขออนุมัติแต่งตั้งคณะกรรมการกำหนดราคากลาง โครงการดังกล่าวข้างต้นตามรายชื่อดังนี้

<u>คณะกรรมการกำหนดราคากลาง</u>

๑. นางระพีพร หลาทอง	ตำแหน่ง ผู้อำนวยการกองช่าง	ประธานกรรมการ
๒. นางชนิดา จินดาศรี	ตำแหน่ง ผู้อำนวยการกองการศึกษา	กรรมการ
๓. นายสาคร สาฤทธิ์	ตำแหน่ง เจ้าพนักงานพัสดุ	กรรมการ

ให้คณะกรรมการที่ได้รับการแต่งตั้งปฏิบัติงานที่ได้รับมอบหมาย พร้อมรายงานผลการกำหนดราคากลางให้องค์การบริหารส่วนตำบลหนองอ้มทราบ เพื่อดำเนินการต่อไป

ทั้งนี้ ตั้งแต่บัดนี้ เป็นต้นไป

สั่ง ณ วันที่ ๒๖ สิงหาคม ๒๕๖๗

(นายประเสริฐ ณัฐเจริญรัตน์)
นายกองค์การบริหารส่วนตำบลหนองอ้ม

เลขที่ รับที่ .....
หัวหน้าส่วน.....
งมพ์/ทาน.....
าง.....

เอกสารประกอบการประชุมสภาองค์การบริหารส่วนตำบลหนองงูเห่า

สมัยสามัญ ประจำปี ๒๕๖๖

ครั้งที่ ๑

ระหว่างวันที่ ๒๕ - ๒๙ เมษายน ๒๕๖๖

ณ ห้องประชุมสภาองค์การบริหารส่วนตำบลหนองงูเห่า

อำเภอเมืองชัยภูมิ จังหวัดชัยภูมิ

กองสวัสดิการสังคม

องค์การบริหารส่วนตำบลหนองงูเห่า

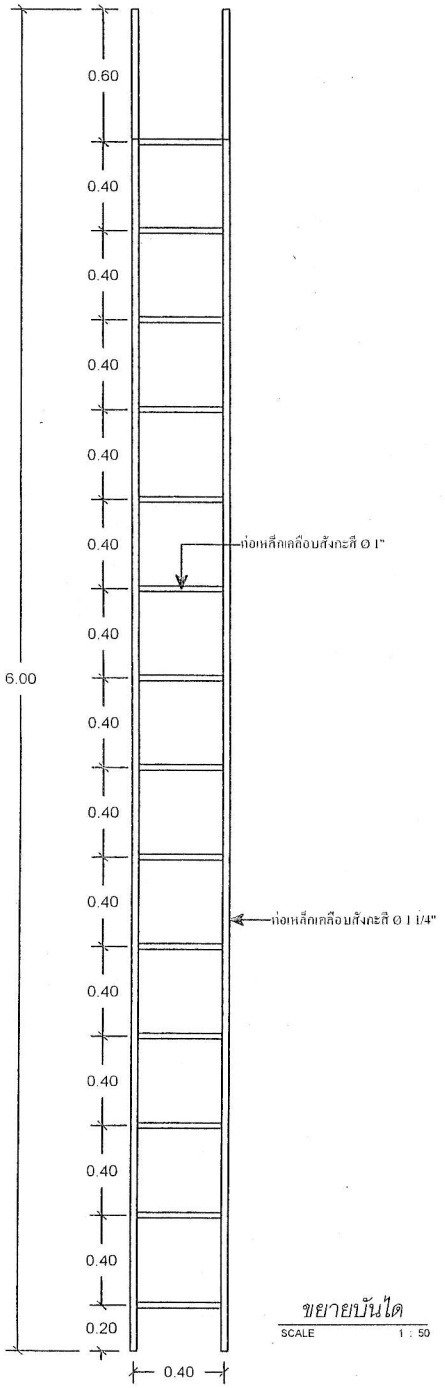

ขยายบันได

SCALE 1 : 50

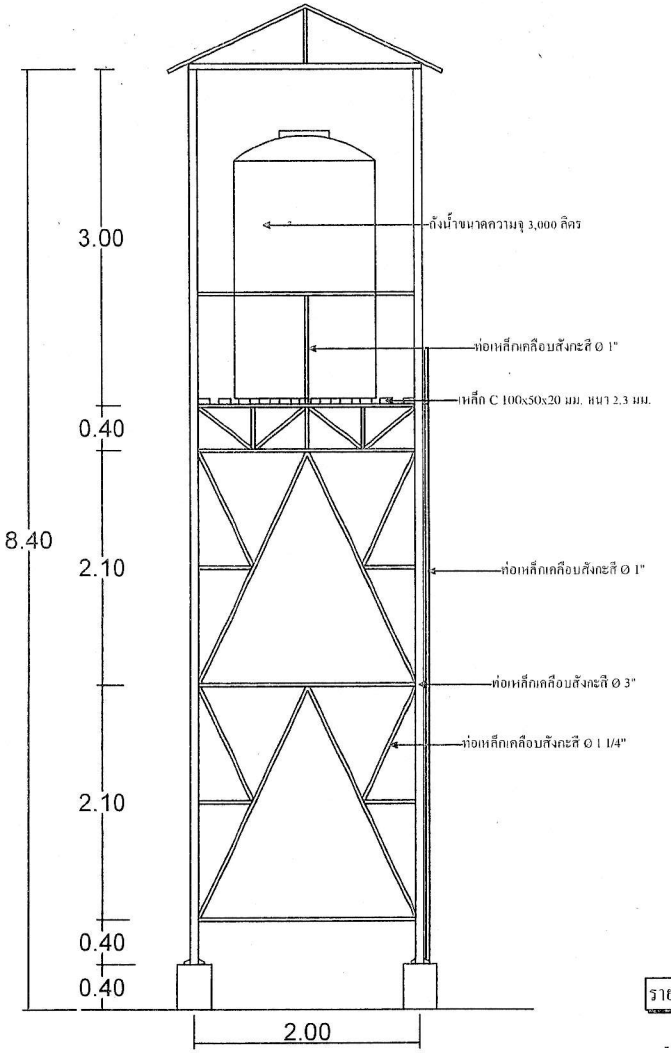

รูปด้าน

SCALE 1 : 100

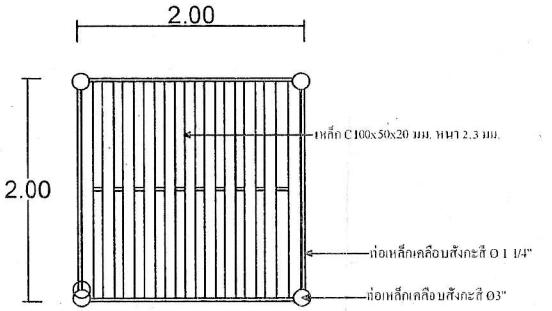

ฐานรับถัง

SCALE 1 : 100

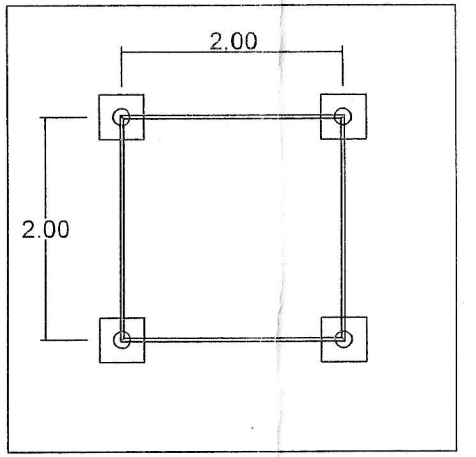

แปลนพื้น

SCALE 1 : 100

รายการประกอบแบบ

- เปลี่ยนถังน้ำ ขนาดความจุ 3,000 ลิตร
- ทาสีโครงสร้างเหล็กหอถังประปา
- ซ่อมแซมโครงสร้างเหล็กหอถังประปาที่ชำรุด

องค์การบริหารส่วนตำบลหนองขี้เหล็ก อำเภอศรีอุดม จ.อุบลราชธานี

โครงการ

โครงการปรับปรุงระบบประปา
สนต.บ้านหนองขี้เหล็ก

ขนาดปริมาณงาน

- เปลี่ยนถังน้ำ ขนาดความจุ 3,000 ลิตร
- ทาสีโครงสร้างเหล็กหอถังประปา
- ซ่อมแซมโครงสร้างหอถังประปา

สถานที่

ตำบลหนองเต็ม อำเภอศรีอุดม จังหวัดอุบลราชธานี

เขียนแบบ

(นายอักฉี วงศ์ใสกา)
เจ้าพนักงานช่างโยธา

ตรวจแบบ

(นางระพีพร หลาทอง)
เจ้าพนักงานการ กองช่าง

เห็นชอบ

นางราตรี ประทาน
ปลัด อบต.หนองอ้ม

อนุมัติ

นายประเสริฐ มัญเจริญรัตน์
นายก อบต.หนองอ้ม

แบบแสดง

แปลนพื้น

มาตราส่วน	1 : 50
แบบเลขที่	แผ่นที่
	2